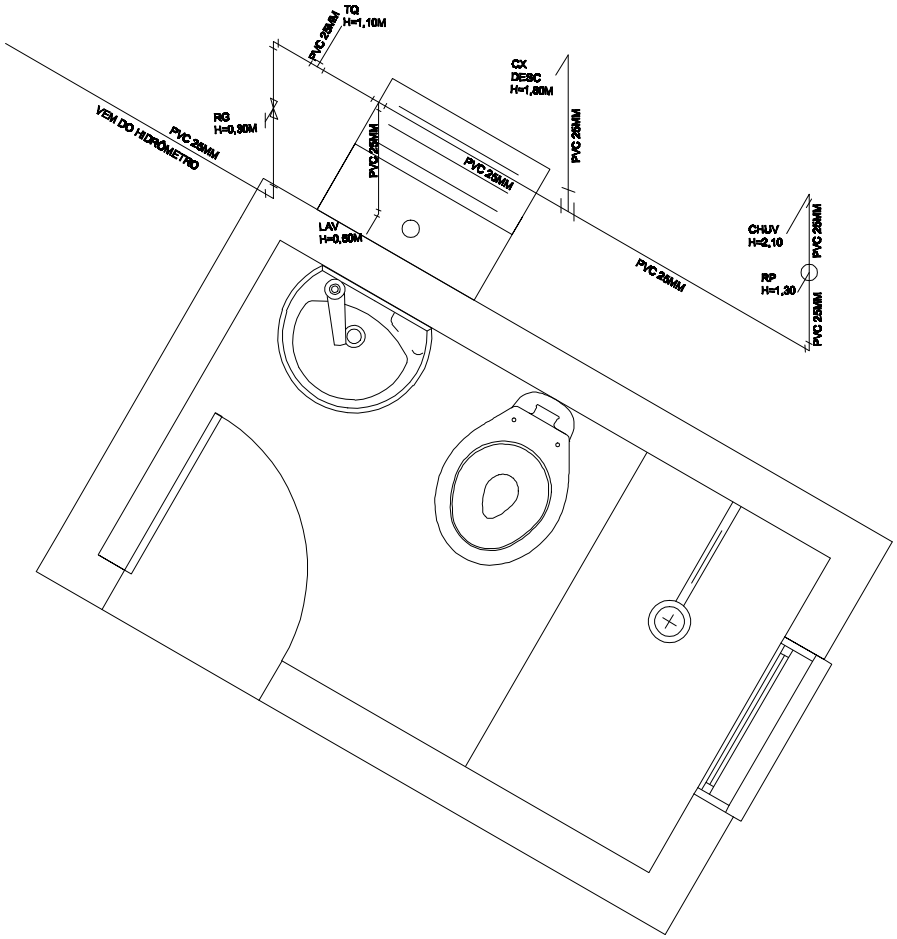

CONVENÇÕES:

CONVENÇÕES

- JOELHO 45°/90°
- TE
- REGISTRO DE GAVETA
- REGISTRO DE PRESSÃO
- CANALIZAÇÃO DE ÁGUA FRIA (PVC)

PREFEITURA MUNICIPAL DE NOVA PALMA

ESTEREOGRAMA - SANITÁRIO MÓDULO SANITÁRIO | ESC: 1:25

06

ADROALDO JOSÉ SANTI
PREFEITO MUNICIPAL

GUILHERME SIMÕES PIRES
ENG. CIVIL - CREA-RS 201.367